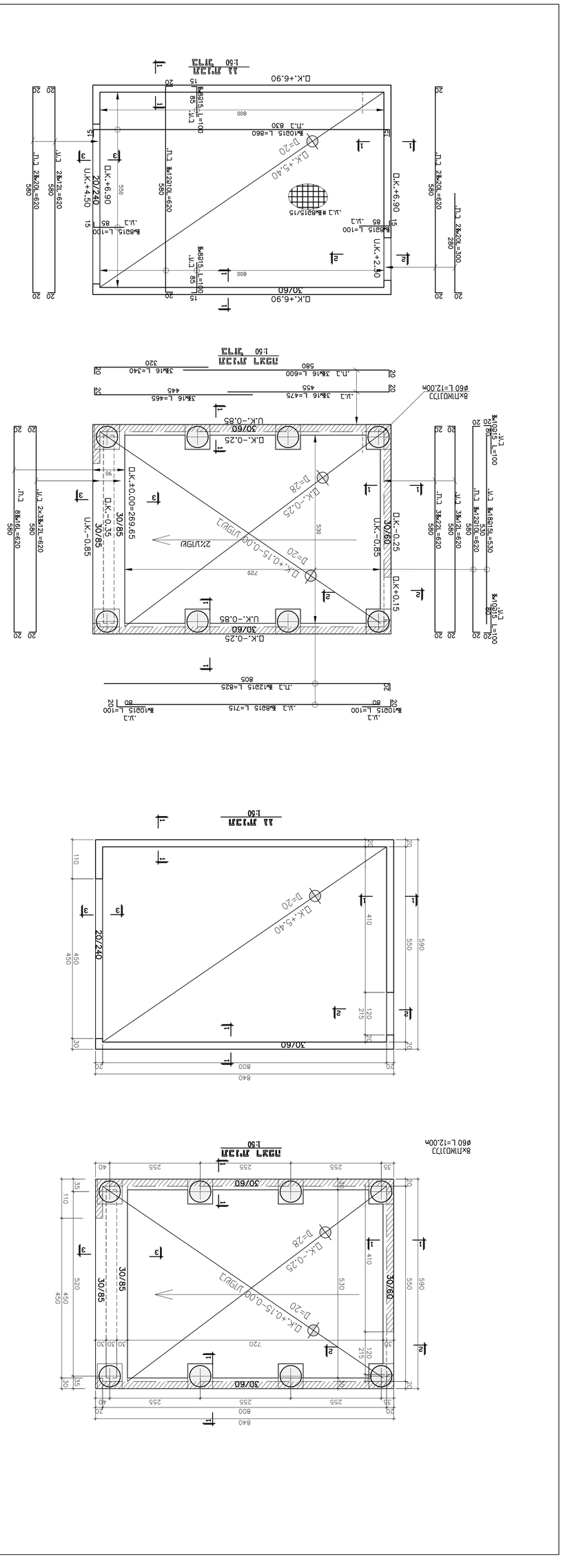

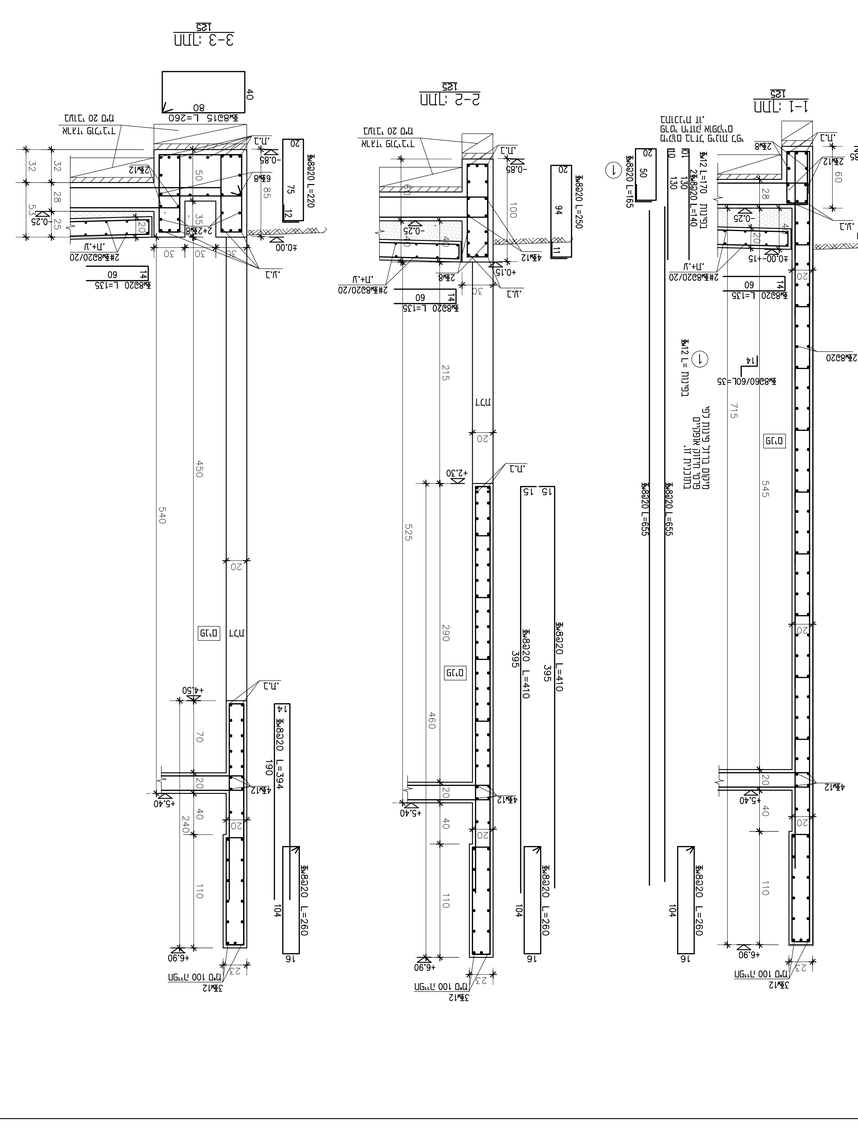

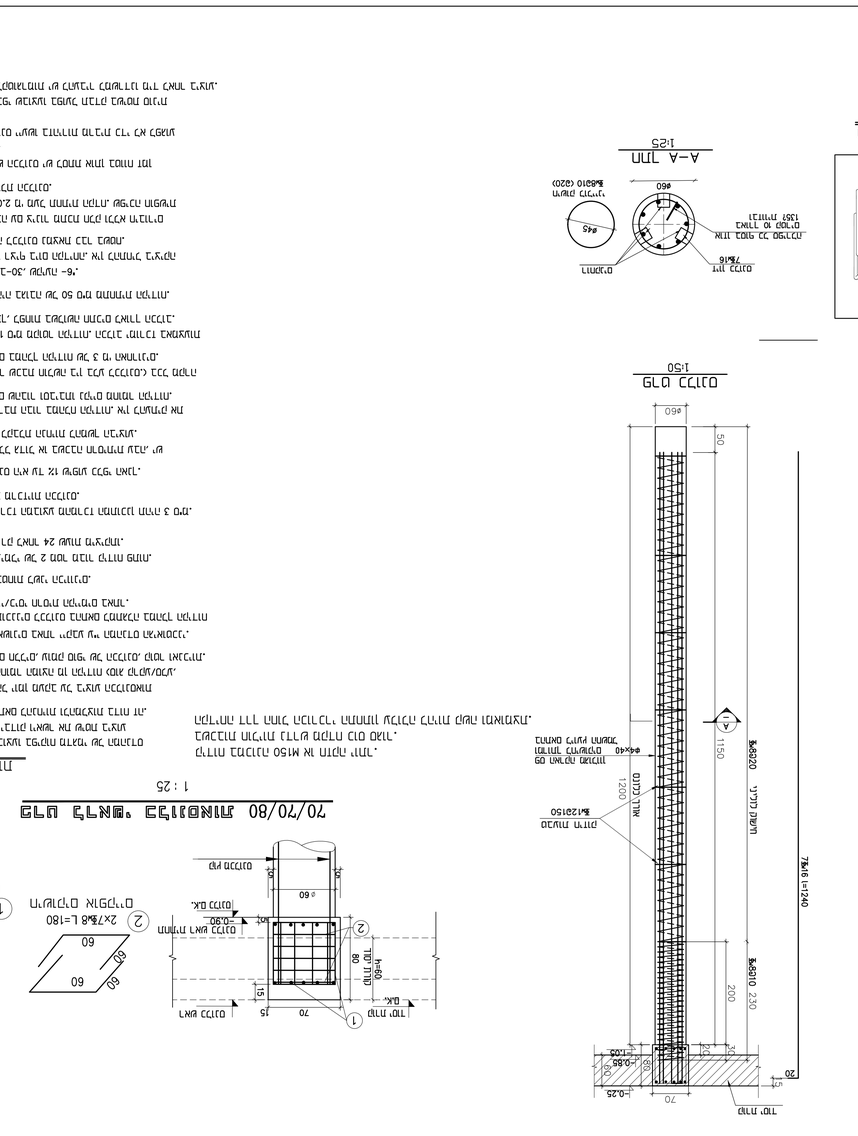

25.06.24	הוצאה לביצוע				0
31.01.24	הוצאה לביצוע				0
24.12.23					0
14.12.23					0
05.10.23					0
03.09.23					0
11.07.23					0
08.06.23					0
31.05.23					0
25.05.23					0
18.05.23					1
14.05.23					0

DISTRIBUTION: מקום: | תאריך DATE | מס. NO.

עדכון: ○ מכרז ● לביצוע ○ לאישור ○ לידיעה

מ.ד. אדריכלים בע"מ
TEL/FAX: 03-6872622 : מיכאלי 10 מגדל אלון רמת גן 44 E-mail: anachmanbezegan.net
TEL: 03-6885266 : יחזקאל 3 רמת גן 4466

PROJECT:	מגדלי יהודה
PLACE:	רמת גן, רח' יהודה
SUBJECT:	יחידת אירוח
DRAWING TITLE:	תוכנית יסודות

DATE:	25.06.24	מרכיבי יסודות	
DESIGN:	מגדלי אלון		1
DRAWN:	מ.ד.	מבט על	
APPROVAL:	מ.ד.		
FILE:	882-K-420-נתון		
FORMAT:	מודפס	SCALE	1:50 / 1:20
NO.	882-K-420		

: הערות